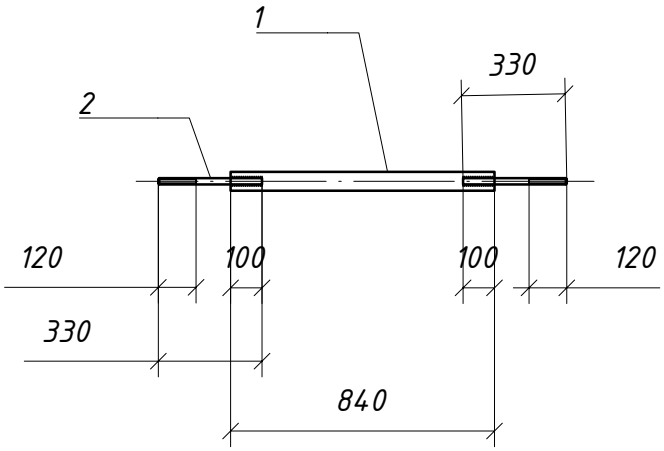

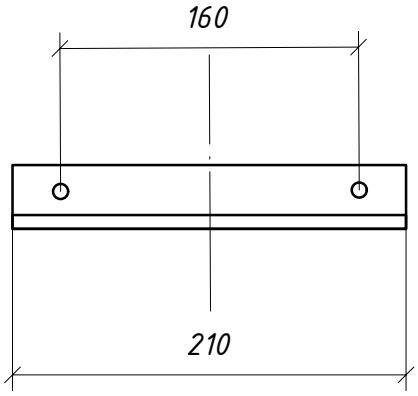

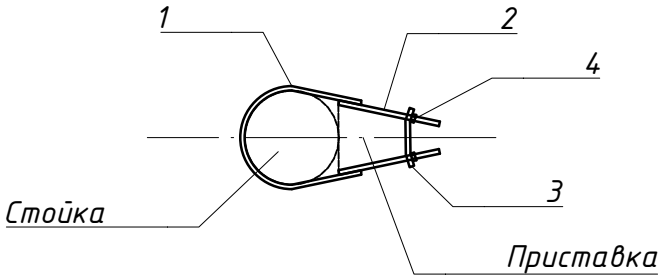

Поз.	Наименование	Кол-во	Масса		Примечание
			Общ.	Марки	
1	Полоса стальная 5х60	1	1,98	4,57	L=0,84м
2	Шпилька М20	2	1,66		L=0,4м
3	Уголок 50х50х5	1	0.8		L=0,21м
4	Гайка 2М20 ГОСТ 5915-70	2	0,128		

Согласовано

Взам. инв. №

Подп. и дата

Инв. № подл.

Изм.	Кол. уч.	Лист	№ док	Подп.	Дата
Разработал					
Проверил					
Н. контр.					

Хомут на ж.б. приставку.

Стадия	Лист	Листов
Р	18	

Формат А4